2006 CPXY-S29 总225

全国民用建筑工程设计技术措施
《建筑产品选用技术》专刊

National Technical Measures for Design of Civil Construction
Selected Technologies of Building Products monograph

沈阳澳华不锈钢有限公司

AUSCHINA PTY.LTD

澳岐® 双卡压连接式不锈钢供水供暖管道

原名《建筑产品优选集》

中国建筑标准设计研究院
CHINA INSTITUTE OF BUILDING STANDARD DESIGN & RESEARCH

澳岐® 连接技术

《澳岐》牌不锈钢供水供暖管路系统是一个技术性系统，该系统的技术性主要表现在以下两个方面：

发明专利证书

● 连接技术先进性、成熟性

《澳岐》连接技术拥有中国和澳大利亚发明专利（中国专利号: ZL 98 807577.6　国际专利号: PCT/AU 98/00601 国际专利主分类号：F16L13/12）。

该项技术1995年发明于澳大利亚，1999年在中国市场推出，已有六年以上的市场使用经验和工程实例。

该技术利用薄壁不锈钢管材的刚性和可塑性，用环型或断环型的双卡压形式，形成一种既简单又可靠的连接技术。其中的关键是在卡压的过程中消除管道和管件之间的公差率，并把卡压的力量存留在双环型橡胶密封件之中。环型卡压技术有定量的旋活性，可以允许6° 环形活动，有利于安装过程，适合管道暗敷。断环型卡压有定量的抗旋能力，适合管道明装。

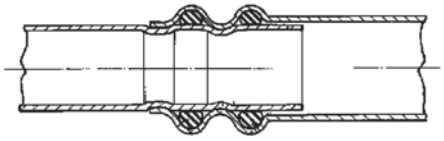
FIG.7

双卡压起了双重保险的作用，连接后抗拉拔力比单卡压式连接强80%，因此系统抗压能力强，瞬间承受压力达2.4MPa，使用压力1.6MPa。密封环采用硅橡胶或氯化丁基橡胶加工而成，系统达到卫生、耐高温和低温的要求。

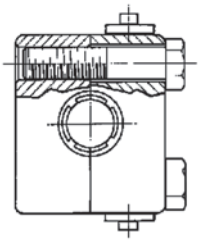
FIG.8

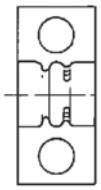
FIG.9

双卡压连接技术的优点在于它的设计简单合理，避免安装过程中发生差错，连接点密封可靠。因双卡压形式的紧扣性，整体系统抗震能力强，不易因水锤作用产生的震动造成松脱渗漏。弯角上合理的弧度能减小流水的噪音，理顺水流中的无绪涡流，增加流量。

《澳岐》产品整体完整，无拆卸配件。安装简单快捷，一次成型。

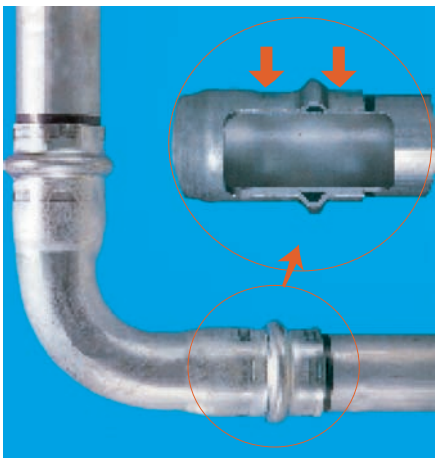

● 管道尺寸完整性

《澳岐》管道有三个系列产品，其中有适合GB/T12771和GB/T19228的系列。用户可以根据需要采用合适的系列，避免浪费。大口径管道采取承插焊接的连接方式，既能达到技术要求，价格又较厚壁不锈钢管便宜，经济实用，性价比较好。

目 录

1. 企业简介 …… 2
2. 产品特点 …… 2
3. 适用范围 …… 3
4. 执行标准 …… 3
5. 主要技术性能参数 …… 3
6. 产品规格尺寸 …… 4
7. 产品型号 …… 6
8. 设计选用与施工安装要点 …… 8
9. 包装及运输 …… 11
10. 售后服务 …… 11
11. 部分工程目录 …… 11
12. 生产基地 …… 12

1. 企业简介

沈阳澳华不锈钢有限公司是澳大利亚在中国的一家外商独资企业，集科研、开发和生产为一体，注册资金200万美元，占地面积15000m²，建筑面积7000m²。主要产品为不锈钢管材、管件及不锈钢散热器。

该公司拥有薄壁不锈钢管卡压连接技术国内外发明专利（专利号ZL 98 807577.6、国际主分类号F16L13/12），并有一批优秀的科研人员和一套完整的生产设备，着重于改善中国供水供暖管网系统。是中国不锈钢管卡压连接技术的先行推广者。

该企业是目前国内薄壁不锈钢供水、供暖产品式样较完善的单位，《澳岐》管道有三个系列产品，是国内最早生产卡压式连接薄壁不锈钢管和国内最早生产不锈钢散热器的厂家之一。

该公司现已在广东珠三角、华东长三角和东北沈阳市设立了生产基地，以先进的技术，超群的品质和完善的服务，为中国供水供暖行业作出贡献。

该公司产品通过ISO 9001：2000质量体系认证，严格执行ISO 9001：2000质量检测系统管理，正向规模化、多样化和标准化方向发展。

2. 产品特点

2.1《澳岐》牌薄壁不锈钢管材、管件，因采用世界先进的连接技术，减轻了不锈钢管道系统的重量，大幅度降低了材料和安装成本，成为供水、供暖用优质产品。

2.2《澳岐》牌产品采用304，316材质的不锈钢，由于不锈钢在接触氧气的时候会自然钝化，表面形成钝

化层。钝化层在不锈钢表面保护不锈钢不继续氧化，使不锈钢产生抗腐蚀，所以该产品耐腐蚀，对水的污染较小，解决了管道系统对水质的二次污染。

2.3《澳岐》牌薄壁不锈钢管管壁薄，内径大，管壁光滑，供水能力强。表2.3显示，DN13mm的薄壁不锈钢管为一个四分水龙头的供水量。而DN25.4mm的薄壁不锈钢管比32mm的PP-R和铝塑复合管的供水能力强。采用《澳岐》牌薄壁不锈钢管材、管件，可有效减少建筑使用空间，节省一次性投资。

表2.3

管路名称	公称管径 (mm)	内径 (mm)	供水截面 (mm^2)	公称管径 (mm)	内径 (mm)	供水截面 (mm^2)
铝塑复合管	20	12	113	32	21	346.2
PP-R/PE管	20	14.4	162.8	32	23.2	422.5
薄壁不锈钢管	13	11.7	107.5	25.4	23.8	444.7

2.4《澳岐》牌薄壁不锈钢管道系统维修费用低，使用寿命长，环保清洁，100%可回收循环使用，为建筑物供水供暖系统首选产品。根据系统工作环境需要，可对薄壁不锈管的表面作发泡保温、加塑保护、酸洗钝化和内部抛光等深加工处理，使薄壁不锈钢管道系统有更广泛的使用空间。

2.5《澳岐》牌薄壁不锈钢管表面光洁，十分适合管道明装，加之产品本身具有优越的散热功能，作为室内采暖系统的供暖管道，可减少散热器的用量，从而减少供暖系统的成本费用。

2.6《澳岐》产品操作方便，安装简单，安全可靠。一般操作工人经过30min的专业培训便可独立作业。

2.7安装该产品可以使用通用工具（所用液压钳普通电工市场即有供应）。配套卡模操作十分方便，工效高，可有效降低安装成本。

2.8《澳岐》牌薄壁不锈钢供水供暖管道，是国家建设部推荐的新型产品，是21世纪的绿色产品。

3. 适用范围

适用于建筑冷、热水管和直饮水管，暖气、燃气管网以及食品、医疗、化工和电子行业管网等领域。

4. 执行标准

建筑给水排水设计规范　GB 50015-2003
建筑给水排水及采暖工程施工质量验收规范　GB 50242-2002
不锈钢卡压式管件连接用薄壁不锈钢管　GB/T 19228.2-2003
不锈钢卡压式管件用橡胶O形密封圈　GB/T 19228.3-2003
流体输送用不锈钢焊接钢管　GB/T 12771-2000
生活饮用水输配水设备及防护材料的安全性评价标准　GB/T 17219
建筑给水薄壁不锈钢管道工程技术规程　CECS 153：2003
薄壁不锈钢管及管件企业标准　Q/SAH 01-2005

5. 主要技术性能参数

最大工作压力：1.6MPa
适用温度：-20～110℃
Ⅰ系列产品尺寸与GB/T 12771-2000配套
Ⅱ和Ⅲ系列产品尺寸与GB/T 19228.2-2003配套
材料牌号为304不锈钢（0Cr18Ni9），符合国家标准GB/T 1220-92内规定可以用于食品行业的材质。

6. 产品规格尺寸 （表1～表5）

表1 双卡压连接管材规格（GB/T 12771-2000 GB/T 19228.2-2003） （mm）

公称通径（DN）	管外径（D）	外径允许公差	壁厚
15	13	±0.1	0.6～0.8
	15.88		
20	19		
	22.22		0.8～1.0
25	25.4		
	28.58		
32	32	±0.12	1.0～1.2
	34		
40	38		
	42		
50	50.4	±0.15	
	48.6		

表2 承插焊接管材规格 （mm）

公称通径（DN）	管外径（D）	公差	壁厚
65	63.5	±0.23	1.5～2.0
80	76		
100	102	0.4%	
125	133		2.0～3.0
150	159		
200	219		

表3 双卡压管件规格 （mm）

Ⅰ系列薄壁不锈钢管卡压管件（配合GB/T 12771-2000）						
代号/规格	15	20	25	32	40	50
D1	17.3±0.03	23.8±0.03	30.7±0.03	37.6±0.04	43.7±0.04	57.5±0.04
D2	15±0.03	21±0.03	27.5±0.03	34.1±0.04	40.1±0.04	53.5±0.04
D3	13±0.01	19±0.01	25.4±0.01	32±0.02	38±0.02	50.4±0.02
L0	73±3	85±3	99±3	114±4	126±4	154±4
L1	21±2	24±2	28±2	31±3	37±3	42±3
L2	33.5±2	39.5±2	47.5±2	55±3	61±3	75.5±3
L3	56±2	62±2	70±2	76±3	82±3	98±3
L4	50±2	58±2	68±2	92±3	103±3	130±3
L5	31.3±2	36.5±2	43±2	53.5±3	62±3	75±3
L6	58±2	56±2	63±2	70±3	74±3	86±3
L7	53±2	65±2	68±2	80±3	84±3	90±3
S	22±0.5	27±0.5	34±0.5	44±0.8	50±0.8	62±0.8
S1	27±0.5	32±0.5	40±0.5	50±0.8	56±0.8	68±0.8
G	G1/2″	G3/4″	G1″	G1¼″	G1½″	G2″
G1	G1/2″	G3/4″	G1″	G1¼″	G1½″	G2″
R	26	31	38	57	63	84
a	0.65±0.01	0.7±0.01	0.8±0.01	0.8±0.01	0.8±0.01	1±0.02

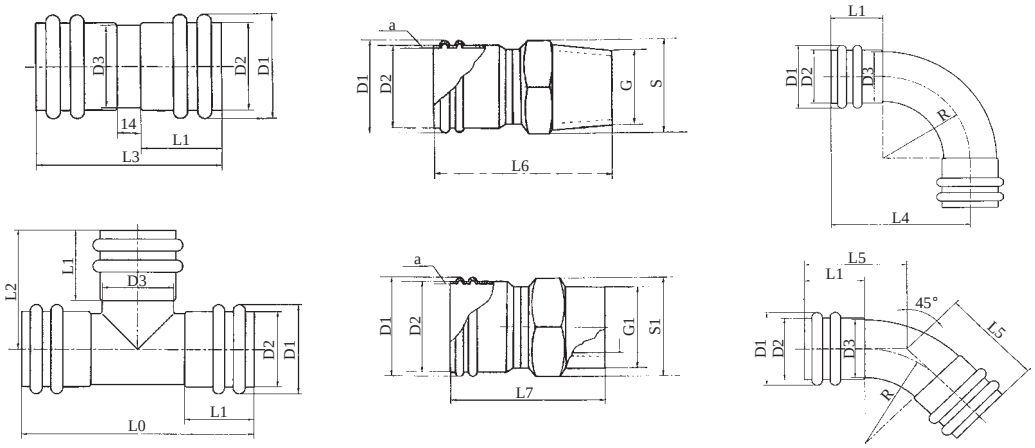

双卡压管件规格（Ⅰ系列）

表4　双卡压管件规格　　(mm)

Ⅱ系列薄壁不锈钢双密封双卡压管件（配合GB/T 19228.2-2003）						
代号/规格	15	20	25	32	40	50
D1	22.1±0.03	29.8±0.03	36.2±0.03	44±0.04	54.7±0.04	61.3±0.03
D2	17.7±0.3	24.6±0.3	30.9±0.3	37±0.4	45.7±0.4	51.7±0.4
D3	15.88±0.1	22.22±0.1	28.58±0.1	34±0.2	42.7±0.2	48.6±0.2
L0	84±3	96±3	104±3	116±3	142±3	160±3
L1	25±2	27±2	29±2	34±3	42±3	48±3
L2	42±2	47±2	52±2	60±3	72.5±3	81.3±3
L3	64±2	68±2	72±2	82±3	98±3	110±3
L4	57±2	63±2	71±2	94±3	112±3	128±3
L5	38.3±2	41.9±2	46.4±2	58.9±3	71±3	81.1±3
L6	62±2	62±2	64±2	73±3	78±3	92±3
L7	57±2	68±2	72±2	83±3	88±3	96±3
S	22±0.5	27±0.5	34±0.5	44±0.8	50±0.8	62±0.8
S1	27±0.5	32±0.5	40±0.5	50±0.8	56±0.8	68±0.8
G	G1/2″	G3/4″	G1″	G1¼″	G1½″	G2″
G1	G1/2″	G3/4″	G1″	G1¼″	G1½″	G2″
R	32	36	42	60	70	80
a	0.8±0.01	1±0.02	1±0.02	1.2±0.03	1.2±0.03	1.2±0.03

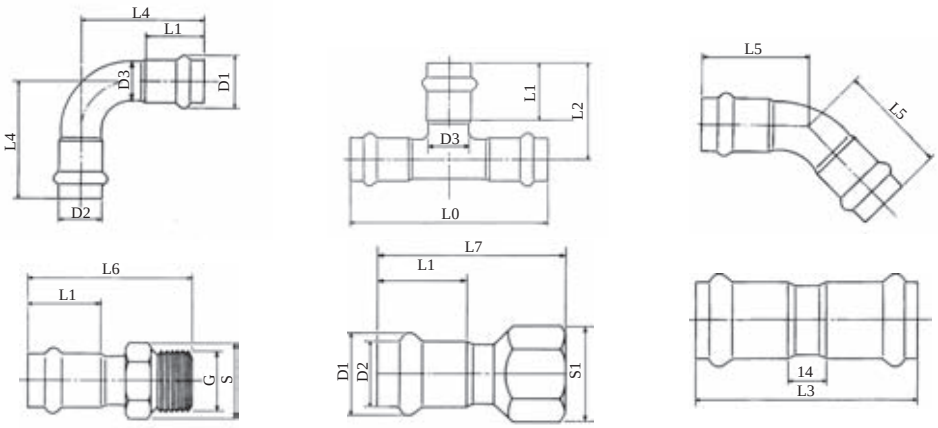

双卡压管件规格（Ⅱ、Ⅲ系列）

表5　双卡压管件规格　(mm)

Ⅲ系列薄壁不锈钢单密封双卡压管件（配合GB/T 19228.2-2003）						
代号/规格	15	20	25	32	40	50
D1	22.1±0.03	29.8±0.03	36.2±0.03	44±0.04	54.7±0.04	61.3±0.03
D2	17.7±0.3	24.6±0.3	30.9±0.3	37±0.4	45.7±0.4	51.7±0.4
D3	15.88±0.1	22.22±0.1	28.58±0.1	34±0.2	42.7±0.2	48.6±0.2
L0	90±3	108±3	126±3	226±4	242±4	236±4
L1	28±2	32±2	36±2	53±3	61±3	68±3
L2	45±2	54±2	63±2	113±3	121±3	118±3
L3	67±2	76±2	84±2	128±3	144±3	158±3
L4	55±2	66±2	78±2	105±3	124±3	138±3
L5	43±2	50±2	58±2	80±3	92±3	103±3
L6	64±2	72±2	80±2	118±3	126±3	144±3
L7	60±2	67±2	74±2	92±3	98±3	112±3
S	22±0.5	27±0.5	34±0.5	44±0.8	50±0.8	62±0.8
S1	27±0.5	32±0.5	40±0.5	50±0.8	56±0.8	68±0.8
G	G1/2″	G3/4″	G1″	G1 1/4″	G1 1/2″	G2″
G1	G1/2″	G3/4″	G1″	G1 1/4″	G1 1/2″	G2″
R	32	36	42	60	70	80
a	0.8±0.01	1±0.02	1±0.02	1.2±0.03	1.2±0.03	1.2±0.03

7. 产品型号

7.1 双密封双卡压管件型号及管件图

等径90° 弯头	型号
	W90-15
	W90-20
	W90-25
	W90-32
	W90-40
	W90-50

等径三通	型号
	T15
	T20
	T25
	T32
	T40
	T50

等径45° 弯头	型号
	W45-15
	W45-20
	W45-25
	W45-32
	W45-40
	W45-50

等径直接	型号
	Z-15
	Z-20
	Z-25
	Z-32
	Z-40
	Z-50

活接	型号
	V-15
	V-20
	V-25
	V-32
	V-40
	V-50

外丝直通	型号
	Z15 x 1/2M
	Z20 x 3/4M
	Z25 x 1M
	Z32 x 1 1/2M
	Z40 x 1 3/4M
	Z50 x 2M

内丝直通	型号
	Z15 x 1/2F
	Z20 x 3/4F
	Z25 x 1F
	Z32 x $1^1/_2$F
	Z40 x $1^3/_4$F
	Z50 x 2F

外丝90度弯	型号
	W15−1/2M
	W20−3/4M
	W25−1M
	W32−$1^1/_2$M
	W40−$1^3/_4$M
	W50−2M

内丝90度弯	型号
	W15 x 1/2F
	W20 x 3/4F
	W25 x 1F
	W32 x $1^1/_2$F
	W40 x $1^3/_4$F
	W50 x 2F

外丝三通	型号
	T15 x 1/2M
	T20 x 3/4M
	T25 x 1M
	T32 x $1^1/_2$M
	T40 x $1^3/_4$M
	T50 x 2M

内丝三通	型号
	T15 x 1/2F
	T20 x 3/4F
	T25 x 1F
	T32 x $1^1/_2$F
	T40 x $1^3/_4$F
	T50 x 2F

变径三通	型号
	T20−15−20
	T25−15−25
	T25−20−25
	T32−15−32
	T32−20−32
	T32−25−32
	T40−30−40
	T40−25−40
	T40−20−40
	T40−15−40
	T50−40−50
	T50−32−50
	T50−25−50
	T50−20−50
	T50−15−50

变径直通	型号
	Z15−20
	Z15−25
	Z15−32
	Z20−25
	Z20−32
	Z20−40
	Z20−50
	Z25−32
	Z25−40
	Z25−50
	Z32−40
	Z32−50
	Z50−40

7.2 承插焊接管件型号及管件图

焊接三通	型号
	T65
	T80
	T100
	T125
	T160
	T200

焊接直通	型号
	Z65
	Z80
	Z100
	Z125
	Z160
	Z200

焊接变径直通	型号
	Z100−80
	Z80−65
	Z65−50

过桥弯	型号
	GW−15
	GW−20

鞍码	型号
	QW−15
	QW−20
	QW−25
	QW−32
	QW−40
	QW−50

焊接弯头	型号
	W90−65
	W90−80
	W90−100
	W90−125
	W90−160
	W90−200

外墙码	型号
	WQM−15
	WQM−20
	WQM−25
	WQM−32
	WQM−40
	WQM−50

8. 设计选用与施工安装要点

8.1 设计选用要点

1）不锈钢管与其它金属管道连接点需要绝缘，以防电化学腐蚀现象。

2）不锈钢管道埋地或暗敷安装需要采取防腐措施，防腐性能应达到GB 4334。

3）过墙套管应采用塑料管道，避免与不同金属直接接触。

4）该产品采用GB/T 12771−2000（流体输送用不锈钢焊接钢管）和AS 1769−1975（澳大利亚薄壁不锈钢管道标准）其比例如下：

项目	GB/T 12771−2000	AS 1769−1975	《澳岐》管道Ⅰ尺寸
G1/2″	12.7mm	12.2−12.62mm	15mm
G3/4″	19mm	19.05−19.87mm	20mm
G1″	25.4mm	25.4−25.32mm	25.4mm
G1 1/2″	31.8mm	31.75−31.67mm	32mm
G1 3/4″	38.1mm	38.1−38.02mm	38mm
G2″	50.8mm	50.8−50.72mm	50.8mm

采用该标准的主要原因是该标准的科学性：

(1) 一个供水的系统，无论它如何的复杂，它的终端必然是一个水龙头（G1/2″的居多）。一个G1/2″的水龙头，它的出水阀口的标准尺寸是11～11.5mm之间。该标准尺寸的科学性在于它是以一个阀门的供水量为基础，然后重叠往上加倍得出来的。它对任何数目水龙头的实际使用情况都有对称的管道尺寸，确保在使用的过程中水龙头的压力不减。例如一个洗手间，要是在它的使用过程中不会多于两到三个水龙头在同一个时间内用水，采用一根G3/4″的管道为进水管是最为科学的。一个马桶或一个洗脸盘，它的用水量不会超于一个水龙头，采用G1/2″的管道最好。一个居住单位在同一时刻的用水量小有多于四个水龙头的，因此采用G1″的主管管路则足够了。

(2) 一个供水的系统相对它提供的供水量，无论是大还是小都会给系统带来不良后果。系统小了导致用水减压，正常水龙头供水量减小，冷热水混和时冷时热，煤气热水器时开时灭的状况。系统大了导致静水存留量增大，细菌有生存的空间。尤其对直饮水系统或任何循环的系统而言，用材的成本大了，运作时循

环系统疲劳，过滤和加热的成本也增大了，供水的质量却又低了。

(3) 正确采用管道口径，在使用科学上符合我国的国情，能更好地利用薄壁不锈钢管的性能，从而使它能更广泛地适应我国的供水供暖市场。

8.2 施工规范

1） 施工人员必需阅读《建筑给水金属管道安装　薄壁不锈钢管》04S407.2，并按其要求进行安装。

2） 工地里管道和管件必需有妥善的保护，避免材料受到冲击变形或受到其它材料的污染。

3） 不锈钢管与其它金属件接触的地方应采取绝缘和防腐手段，确认不锈钢管外壁不受污染。

4） 焊接连接必需采用氩弧焊施工，焊条必需是不锈钢 304 或防腐能力更高的材料。

5） 卡压连接施工请参照公司薄壁压力管安装说明书操作。

8.3 管道安装说明

1） 查管件的完整性，工件有否压伤，防漏胶圈有否脱落等。检查管道管径和壁厚不能超过指定的公差范围：管径为 0.1mm；壁厚为 0.05mm。

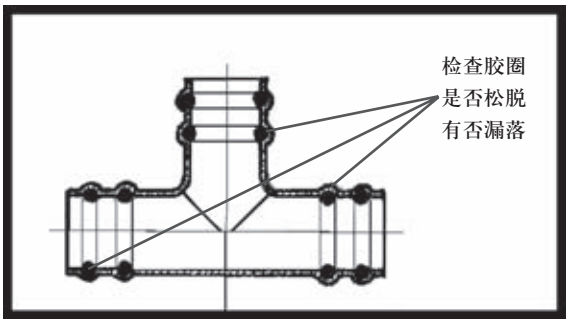

2） 切管需用专用管子割刀，割口要平整，避免在连接的过程中破坏或捅掉胶圈。

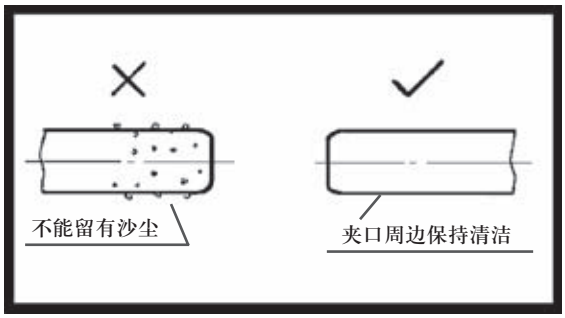

3） 管道管件在任何时候都需保持清洁，尤其是在连结的过程中。

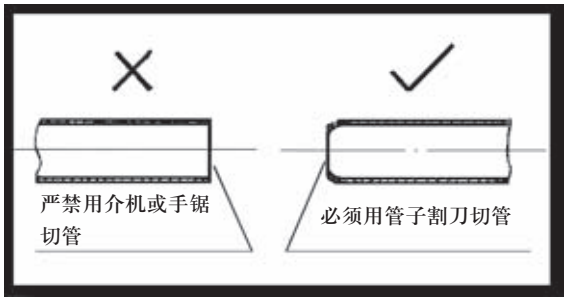

4） 插入的时候必需小心角度、善用手感，切莫在粗心大意的过程中捅下防漏胶圈。

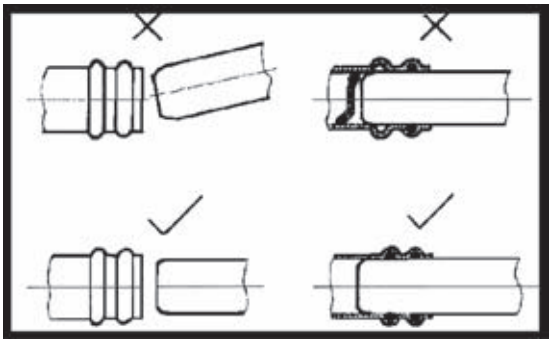

5） 插入尺寸必需在下图列表的范围内，新学者须先画上记号，后做连接。

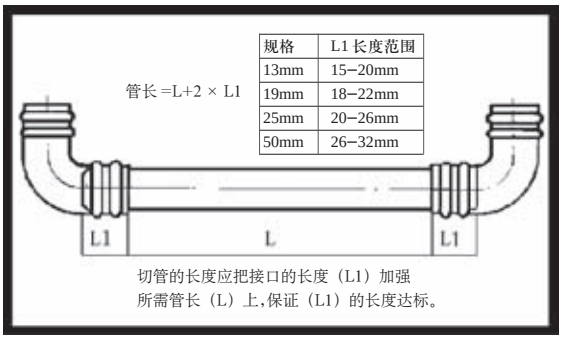

规格	L1 长度范围
13mm	15–20mm
19mm	18–22mm
25mm	20–26mm
50mm	26–32mm

切管的长度应把接口的长度（L1）加强
所需管长（L）上,保证（L1）的长度达标。

6） 卡压必需用专用的工具，卡压后压槽应与所卡管道的外径相同。两个胶圈都必需先后或同时卡压以后，卡压过程才算完成。

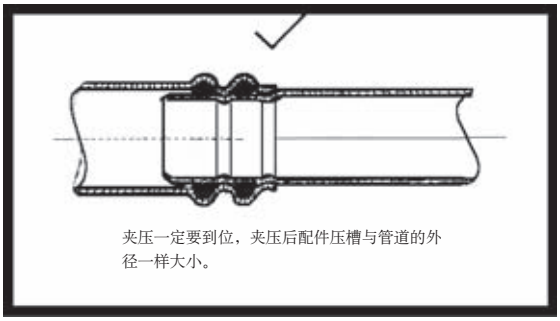

夹压一定要到位，夹压后配件压槽与管道的外
径一样大小。

7） 管道固定可采用公司提供的不锈钢墙码，或其它合适的塑料固定码，严禁使用铁制的扣码以防腐蚀而破坏不锈钢的材质。

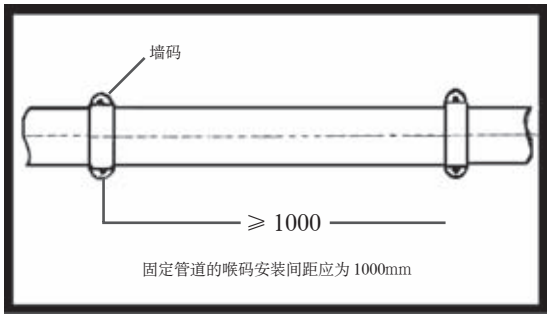

固定管道的喉码安装间距应为 1000mm

8） 每个管道网络卡压连结以后，必需对其进行压力测试，并及时修理漏点。

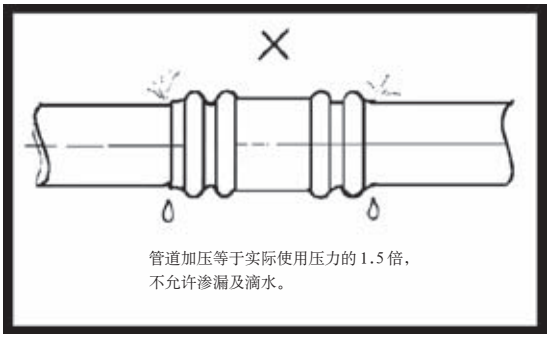

8.4 安装要求及注意事项

1） 卡压操作时需善用手感，卡压模具完全合拢时卡压已经完成，不要继续扳动工具以免破坏卡压钳。
2） 管件内的 O 形密封圈是根据不同的使用场合选定的，安装时，应检查是否合适。
3） 使用公司提供专用夹模，遵守公司提出的安装规则。建议在专业人员的指导下进行安装。
4） 建议在安装时分段试压，及时修补漏点。试压压力为使用压力的 1.5 倍。
5） 安装时如插入过紧，可用水作为润滑剂，切莫用油剂润滑。
6） 施工完毕后，管道系统需要防工地常用的化学物质污染，如盐酸、水泥、灰浆等腐蚀管道外层造成破坏。
7） 螺纹连接应先锁紧螺纹后再进行卡压操作。

9. 包装及运输

9.1 包装

1） 水管一般采用捆扎包装件形式，每捆应是同一批号的水管，对管道两端应予保护，每捆应不超过 1000kg、数量不超过 400 根，或按用户要求进行包装。
2） 成捆水管应用钢带或钢丝捆扎牢固，捆扎圈数一般为 3 圈，并且成捆水管至少一端应放置整齐。
3） 水管在捆扎前至少用 2 层麻布或塑料布把成捆水管紧密包裹。
4） 管件内包装用塑料袋包装，外包装应用纸箱包装并捆扎牢固、保证整洁、不破损。

9.2 运输

1） 包装后的产品，在雨雪不会直接淋袭的条件下，可用任何运输工具运输。在搬运过程中，不得剧烈碰撞，抛摔滚拖。
2） 包装后的产品，应贮存在无腐蚀气体的干净的环境内，避免杂乱堆放和与其他物件混放。

10. 售后服务

10.1 公司销售人员配合技术人员对客户进行免费卡压培训。

10.2 负责免费指导安装。

10.3 及时提供工程所需特殊管件，确保工程顺利完成。

11. 部分工程目录

沈阳医大二院医务设备楼

沈阳韩国领事馆冷、热水
沈阳俄罗斯领事馆
日本领事馆
北京第二外国语学院国际交流中心工程冷、热水
中央社会主义学院直饮水工程
北京人保大厦直饮水工程
江苏常熟高速公路服务大楼给水工程
广东中山华海花园给水工程
广东中山东明花园给水工程
广东中山天明花园一、二、三期给水工程
广东珠海权辉花园给水工程
广东中山清溪花园给水工程
广州大学城给水工程
河北神兴集团公司
北京积水潭医院礼堂
北京广泉公寓
北京公用事业局
深圳凯茵豪园

12. 生产基地

总部：沈阳澳华不锈钢有限公司
地址：沈阳市浑南新区金家湾　电话：024-23737691　23737692　传真：024-23737690
网址：www.auschina.ch　e-mail：ak@auschina.cn
华东地区：苏州澳华不锈钢有限公司
地址：苏州市东环路 55 号　电话：0512-67249176　68882121　传真：0512-67160143
广东地区：中山澳华不锈钢有限公司
地址：广东省中山市东明路 8 号地铺一卡　电话：0760-8781022　传真：0760-8781022

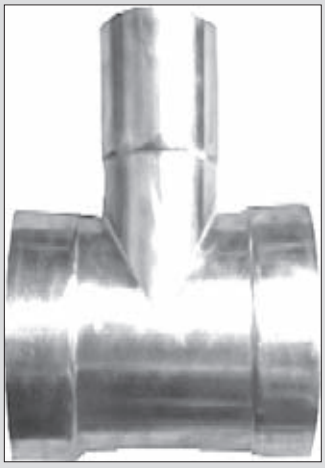

ECS

工 程 建 设

推荐产品证书

（副本）

[2005]128 号

沈阳澳华不锈钢有限公司

经建设部中国工程建设标准化协会产品评审委员会审查、评定，

被批准为推荐

「澳岐」不锈钢管材、管件

(DN13—DN200)

产品为工程建设

推荐产品，特颁此证。

中国工程建设标准化协会

全国建筑装饰质量检定产品证书

单位：沈阳澳华不锈钢有限公司

项目："澳岐牌"薄壁压力不锈钢水管及管件

经中国质量检验协会、中国建筑装饰协会审查批准，授予"权威检验 质量可信"称号，特颁此证。

中国质量检验协会　　中国建筑装饰协会

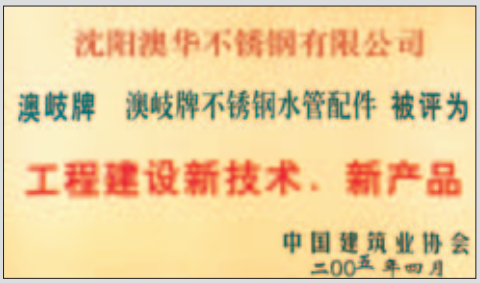

沈阳澳华不锈钢有限公司

澳岐牌　澳岐牌不锈钢水管配件 被评为

工程建设新技术、新产品

中国建筑业协会

二00五年四月

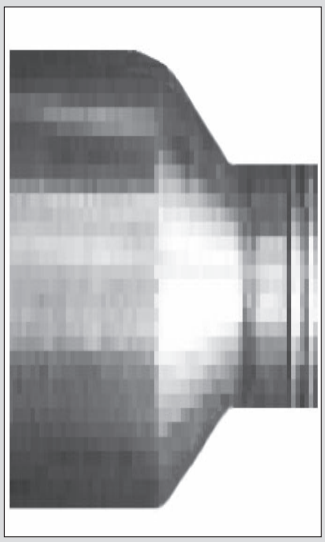

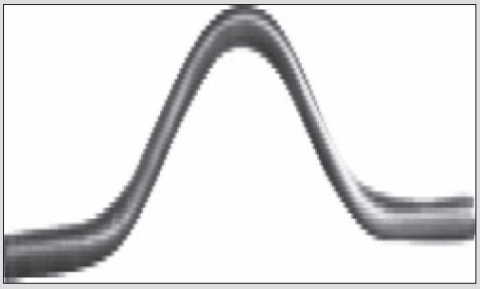

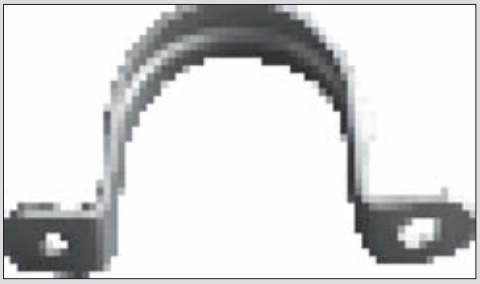

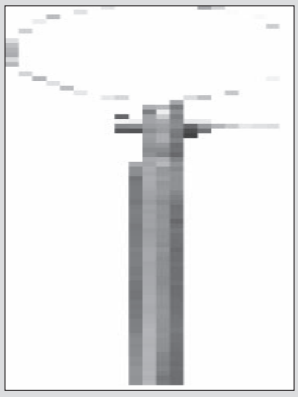

AUSCHINAPTY.LTD

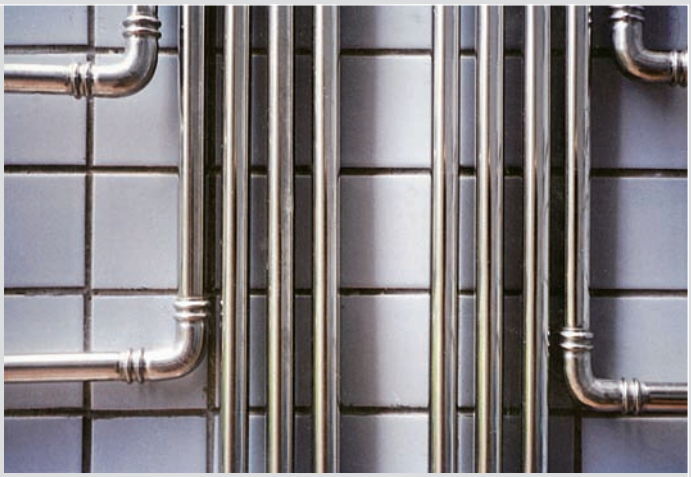

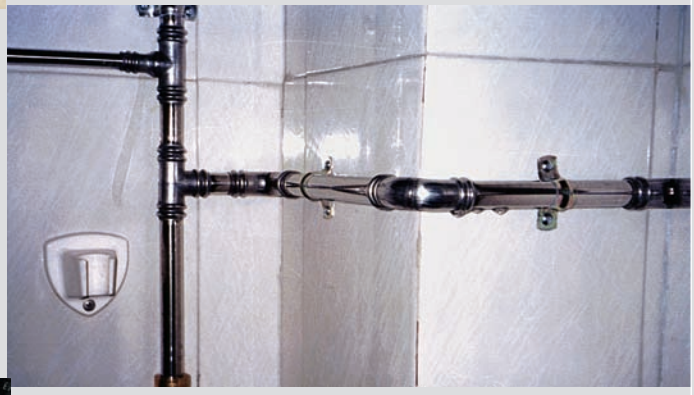

AUSCHINA PTY.LTD

施工实例图 ▲

无数客户使用明管装置的安装工件，代换已渗漏的内墙管道，无需破坏原有装修。不锈钢管美观大方，为客户省回了不小的装修费用。

一、切割
二、衔接
三、夹压
四、安装

安　装　示　意　图

版权所有：沈阳澳华不锈钢有限公司
地址：沈阳浑南新区金家湾
电话：024-23737691　23737692
网址：www.auschina.cn
传真：024-23737690

A U S C H I N A P T Y . L T D

《建筑产品优选集》于2004年更名为《建筑产品选用技术》专刊。

全国民用建筑工程设计技术措施《建筑产品选用技术》专刊提供适用于各类民用和工业建筑的建筑产品技术信息和设计资料，是建筑设计、施工和基建部门工作人员的工具书。

《建筑产品选用技术》专刊将在建筑标准化、系列化的原则指导下，不定期的分期介绍国内外技术先进、性能优良的建筑产品及其新技术、新材料、新工艺。

工程选用需与本书提供的性能检测报告、质量检验结果相符。

本专刊代号为2006CPXY-S29总225。节点引用方法与国家建筑标准设计图集的方法基本一致。例如：

本书代号　　节点号
2006CPXY-S29 总 225　1/8　页码

本期责任编辑：左亚洲
编　　辑：慈熙明
美 术 设 计：薛卫杰

中国建筑标准设计研究院编辑出版　信箱：cixm@chinabuilding.com.cn　网址：http://www.chinabuilding.com.cn
北京海淀区首体南路22号国兴大厦18层　电话：010-68342902　88361155-353　邮编：100044　2006年03月出版